INSTALLAZIONE E CONFIGURAZIONE

Dimmer smart

Wi-Fi

Famiglia 1301



In foto: EVWF1301

Sicurezza prima di tutto

Leggere le istruzioni e conservarle. Installazione e manutenzione devono essere eseguite da un elettricista qualificato. Scollegare l'alimentazione prima di intervenire sui collegamenti. Non toccare i morsetti quando il dispositivo è alimentato.

01 Dati tecnici

PARAMETRO	VALORE
Alimentazione	**110-240 V AC · 50/60 Hz**
Carico	**150 W · 240 V AC** **75 W · 110 V AC**
Sezione massima dei cavi	**2 × 1,5 mm²** **oppure 1 × 2,5 mm²**
Temperatura di esercizio	**5-40 °C**
Tecnologia / frequenza	**Wi-Fi / 2,4 GHz**

IT 01 · EN 06 · FR 11 · DE 16

MODELLI E SERIE

Modelli e serie

Codici della famiglia presenti nel listino ETTROIT Smart 2026 e relativa serie civile.

SKU	SERIE
MTWF1301	**Solar**
EVWF1301	**Starlight**
LNWF1301	**Space**
LBWF1301	**Space**
LGWF1301	**Space**

Modelli identificati dal listino ETTROIT Smart 2026. Il listino non contiene schemi: l'applicabilità del collegamento alle singole varianti resta da verificare.

02 Collegamenti elettrici

Con l'alimentazione scollegata, eseguire il cablaggio secondo lo schema applicabile. Le figure sono riprese dalla fonte originale.

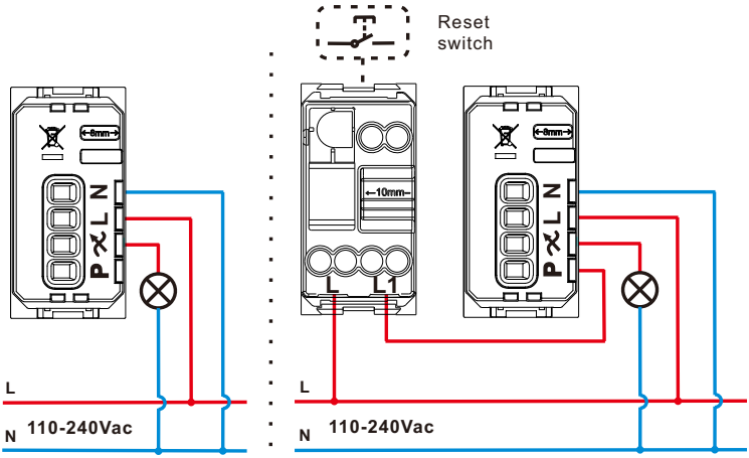

"Reset switch": dicitura della fonte per il comando esterno raffigurato.

03 Comandi e indicatore

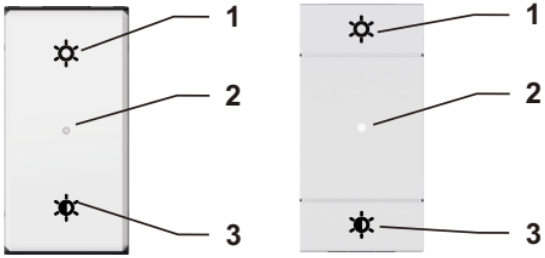

1. Pulsante "Su"
2. Indicatore luminoso
3. Pulsante "Giù"

Modelli identificati dal listino ETTROIT Smart 2026. Il listino non contiene schemi: l'applicabilità del collegamento alle singole varianti resta da verificare.

04 Associazione all'app

1. Installare l'app
Scaricare Tuya Smart oppure Smart Life sullo smartphone. Entrambe le app sono compatibili.

2. Alimentare il dispositivo
Al primo utilizzo il dispositivo entra in modalità di associazione e l'indicatore lampeggia.

3. Aggiungere il dispositivo
Nell'app toccare "+", selezionare "Aggiungi dispositivo" e seguire le istruzioni sullo schermo.

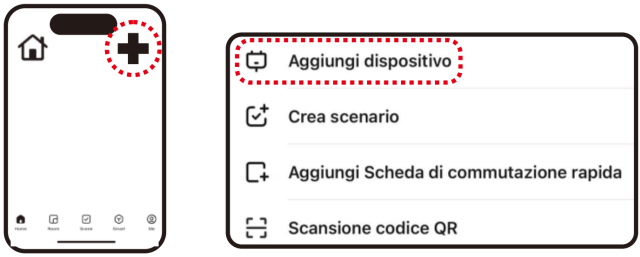

Schermate di riferimento dell'originale. L'aspetto e la lingua dell'app possono differire in base alla versione.

Riattivare l'associazione
Se non viene associato entro 3 minuti, il dispositivo esce dalla modalità di associazione. Tenere premuti contemporaneamente "Su" e "Giù" per 5 secondi: la spia blu lampeggia e l'associazione è nuovamente disponibile.

05 Avvertenze d'uso

Conservare queste istruzioni per consultazioni future.

- Non toccare il dispositivo con le mani bagnate.
- Non utilizzare detergenti liquidi o aerosol.
- Non modificare il dispositivo.
- Non rimuovere le parti di protezione.
- Non esporre il dispositivo a gocce o spruzzi d'acqua.
- Non installarlo vicino a fonti di caldo o freddo o a uscite d'aria calda o fredda.
- Non installarlo in prossimità di gas nocivi o polveri.
- Non fissarlo su superfici non adatte.

06 Smaltimento RAEE

Non smaltire il dispositivo con i rifiuti domestici indifferenziati. Conferirlo a un punto di raccolta per apparecchiature elettriche ed elettroniche. Per sedi e modalità di conferimento, rivolgersi all'installatore o alle autorità locali. La raccolta e il riciclaggio corretti contribuiscono a proteggere la salute e l'ambiente.

Compatibile con Google Assistant, Alexa e HomeKit.

IMPORTATO DA

SPACE-C SRL
Corso Vittorio Emanuele 110/5
80121 Napoli (NA), Italia
C.F./P. IVA: 10607671210
info@ettroit.com · www.ettroit.com

INSTALLATION AND SETUP

Smart dimmer

Wi-Fi

Family 1301



Photo: EVWF1301

Safety first

Read and keep these instructions. Installation and maintenance must be carried out by a qualified electrician. Disconnect the power supply before working on the connections. Do not touch the terminals while the device is powered.

01 Technical data

PARAMETER	VALUE
Power supply	**110-240 V AC · 50/60 Hz**
Load	**150 W · 240 V AC** **75 W · 110 V AC**
Maximum cable cross-section	**2 × 1.5 mm²** **or 1 × 2.5 mm²**
Operating temperature	**5-40 °C**
Technology / frequency	**Wi-Fi / 2.4 GHz**

IT 01 · EN 06 · FR 11 · DE 16

Models and series

Family codes listed in the ETTROIT Smart 2026 price list and their wiring accessory series.

SKU	SERIES
MTWF1301	**Solar**
EVWF1301	**Starlight**
LNWF1301	**Space**
LBWF1301	**Space**
LGWF1301	**Space**

Models identified from the ETTROIT Smart 2026 price list. The price list contains no wiring diagrams: applicability of the connection to each variant still needs verification.

02 Electrical connections

With the power supply disconnected, wire the device according to the applicable diagram. Figures are reproduced from the original source.

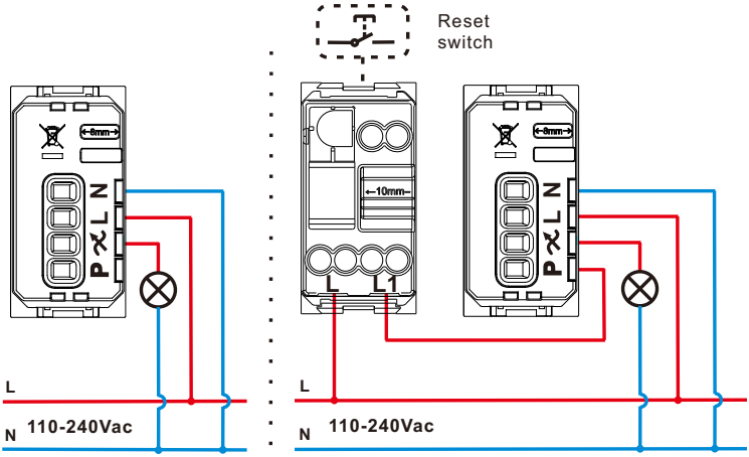

"Reset switch": source label for the external control shown.

03 Controls and indicator

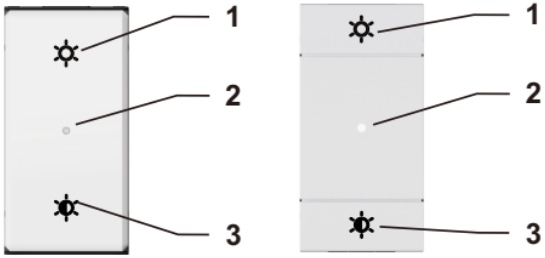

1. "Up" button
2. Indicator light
3. "Down" button

Models identified from the ETTROIT Smart 2026 price list. The price list contains no wiring diagrams: applicability of the connection to each variant still needs verification.

04 Pairing with the app

1. Install the app
Download Tuya Smart or Smart Life to your smartphone. Both apps are compatible.

2. Power on the device
On first use, the device enters pairing mode and the indicator flashes.

3. Add the device
In the app, tap “+”, select “Add Device” and follow the on-screen instructions.

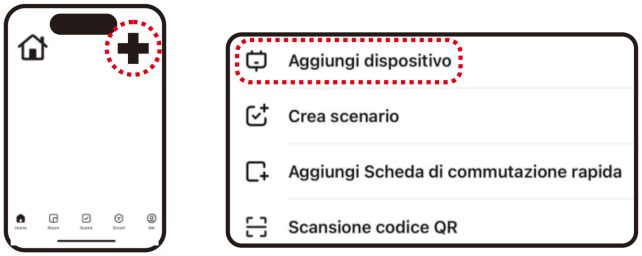

Reference screens from the original manual. The app appearance and language may differ depending on the version.

Restart pairing
If not paired within 3 minutes, the device exits pairing mode. Hold “Up” and “Down” together for 5 seconds: the blue indicator flashes and pairing is available again.

PRECAUTIONS FOR USE

05 Precautions for use

Keep these instructions for future reference.

- Do not touch the device with wet hands.
- Do not use liquid cleaners or aerosols.
- Do not modify the device.
- Do not remove protective parts.
- Do not expose the device to dripping or splashing water.
- Do not install it near heat or cold sources or hot or cold air outlets.
- Do not install it near harmful gases or dust.
- Do not mount it on unsuitable surfaces.

06 WEEE disposal

Do not dispose of the device with unsorted household waste. Take it to a collection point for electrical and electronic equipment. Ask the installer or local authorities about locations and collection arrangements. Proper collection and recycling help protect human health and the environment.

Compatible with Google Assistant, Alexa and HomeKit.

IMPORTED BY

SPACE-C SRL
Corso Vittorio Emanuele 110/5
80121 Napoli (NA), Italia
Tax / VAT ID: 10607671210
info@ettroit.com · www.ettroit.com

INSTALLATION ET CONFIGURATION

Variateur connecté

Wi-Fi

Famille 1301



Photo: EVWF1301

La sécurité avant tout

Lire et conserver ces instructions. L'installation et l'entretien doivent être réalisés par un électricien qualifié. Couper l'alimentation avant toute intervention sur les raccordements. Ne pas toucher les bornes lorsque l'appareil est sous tension.

01 Caractéristiques techniques

PARAMÈTRE	VALEUR
Alimentation	**110-240 V AC · 50/60 Hz**
Charge	**150 W · 240 V AC** **75 W · 110 V AC**
Section maximale des câbles	**2 × 1,5 mm²** **ou 1 × 2,5 mm²**
Température de fonctionnement	**5-40 °C**
Technologie / fréquence	**Wi-Fi / 2,4 GHz**

IT 01 · EN 06 · FR 11 · DE 16

MODÈLES ET SÉRIES

Modèles et séries

Références de la famille présentes dans le tarif ETTROIT Smart 2026 et leur série d'appareillage.

SKU	SÉRIE
MTWF1301	**Solar**
EVWF1301	**Starlight**
LNWF1301	**Space**
LBWF1301	**Space**
LGWF1301	**Space**

Modèles identifiés dans le tarif ETTROIT Smart 2026. Le tarif ne contient pas de schémas : l'applicabilité du raccordement à chaque variante reste à vérifier.

02 Raccordements électriques

Alimentation coupée, effectuer le câblage selon le schéma applicable. Les figures sont reproduites à partir de la source d'origine.

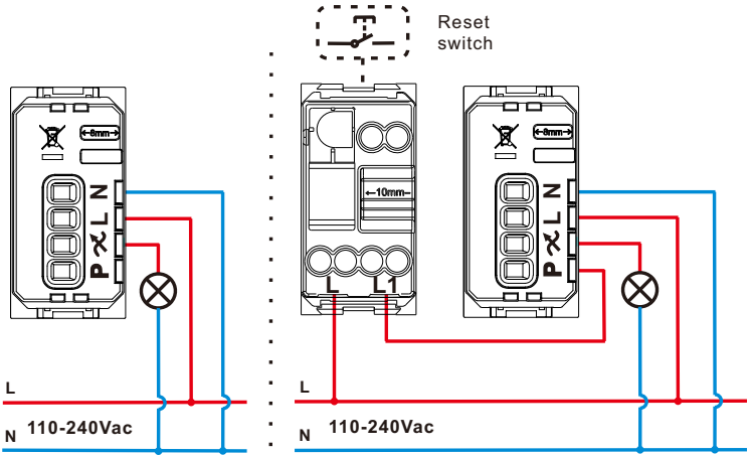

« Reset switch » : libellé de la source pour la commande externe représentée.

03 Commandes et voyant

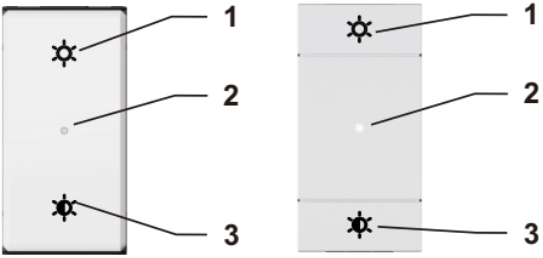

1. Touche « Haut »
2. Voyant lumineux
3. Touche « Bas »

Modèles identifiés dans le tarif ETTROIT Smart 2026. Le tarif ne contient pas de schémas : l'applicabilité du raccordement à chaque variante reste à vérifier.

04 Association à l'application

1. Installer l'application
Télécharger Tuya Smart ou Smart Life sur le smartphone. Les deux applications sont compatibles.

2. Mettre l'appareil sous tension
Lors de la première utilisation, l'appareil passe en mode association et le voyant clignote.

3. Ajouter l'appareil
Dans l'application, toucher « + », sélectionner « Ajouter un appareil » et suivre les instructions à l'écran.

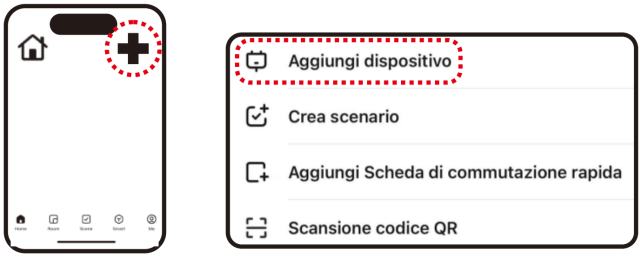

Écrans de référence de la notice d'origine. L'apparence et la langue de l'application peuvent varier selon la version.

Relancer l'association
Si l'association n'est pas effectuée dans les 3 minutes, l'appareil quitte ce mode. Maintenir « Haut » et « Bas » simultanément pendant 5 secondes : le voyant bleu clignote et l'association est de nouveau disponible.

05 Précautions d'utilisation

Conserver cette notice pour toute consultation ultérieure.

- Ne pas toucher l'appareil avec les mains mouillées.
- Ne pas utiliser de nettoyants liquides ou d'aérosols.
- Ne pas modifier l'appareil.
- Ne pas retirer les éléments de protection.
- Ne pas exposer l'appareil aux gouttes ou aux projections d'eau.
- Ne pas l'installer près de sources de chaleur ou de froid, ni de sorties d'air chaud ou froid.
- Ne pas l'installer à proximité de gaz nocifs ou de poussières.
- Ne pas le fixer sur des surfaces inadaptées.

06 Élimination des DEEE

Ne pas jeter l'appareil avec les déchets ménagers non triés. Le déposer dans un point de collecte pour équipements électriques et électroniques. Pour connaître les lieux et modalités de collecte, contacter l'installateur ou les autorités locales. Une collecte et un recyclage adaptés contribuent à protéger la santé et l'environnement.

Compatible avec Google Assistant, Alexa et HomeKit.

IMPORTÉ PAR

SPACE-C SRL
Corso Vittorio Emanuele 110/5
80121 Napoli (NA), Italia
Identifiant fiscal / TVA: 10607671210
info@ettroit.com · www.ettroit.com

INSTALLATION UND EINRICHTUNG

Smarter Dimmer

Wi-Fi

Baureihe 1301



Abbildung: EVWF1301

Sicherheit zuerst

Diese Anleitung lesen und aufbewahren. Installation und Wartung müssen durch eine Elektrofachkraft erfolgen. Vor Arbeiten an den Anschlüssen die Stromversorgung abschalten. Die Klemmen nicht berühren, solange das Gerät unter Spannung steht.

01 Technische Daten

PARAMETER	WERT
Versorgungsspannung	**110-240 V AC · 50/60 Hz**
Last	**150 W · 240 V AC** **75 W · 110 V AC**
Maximaler Leiterquerschnitt	**2 × 1,5 mm²** **oder 1 × 2,5 mm²**
Betriebstemperatur	**5-40 °C**
Technologie / Frequenz	**Wi-Fi / 2,4 GHz**

IT 01 · EN 06 · FR 11 · DE 16

MODELLE UND SERIEN

Modelle und Serien

In der ETTROIT-Smart-Preisliste 2026 aufgeführte Artikelnummern dieser Familie und zugehörige Schalterserien.

SKU	SERIE
MTWF1301	**Solar**
EVWF1301	**Starlight**
LNWF1301	**Space**
LBWF1301	**Space**
LGWF1301	**Space**

Modelle anhand der ETTROIT-Smart-Preisliste 2026 identifiziert. Die Preisliste enthält keine Schaltbilder: Die Anwendbarkeit des Anschlusses auf jede Variante ist noch zu prüfen.

02 Elektrischer Anschluss

Bei abgeschalteter Stromversorgung das Gerät nach dem zutreffenden Schaltbild anschließen. Die Abbildungen stammen aus der Originalunterlage.

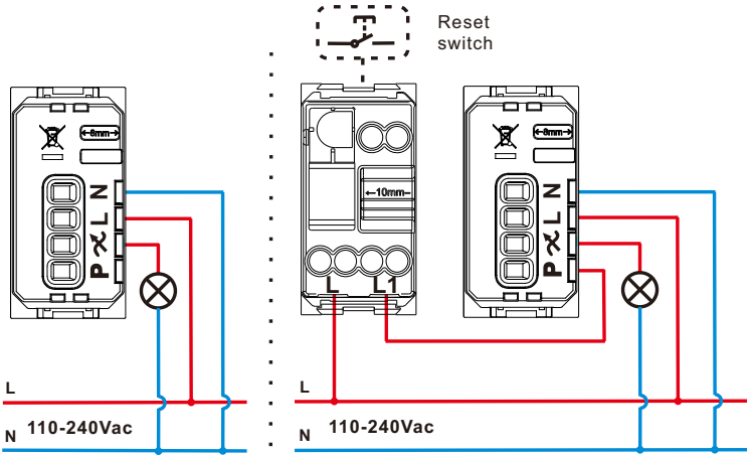

„Reset switch“: Bezeichnung der Quelle für das dargestellte externe Bedienelement.

03 Bedienelemente und Anzeige

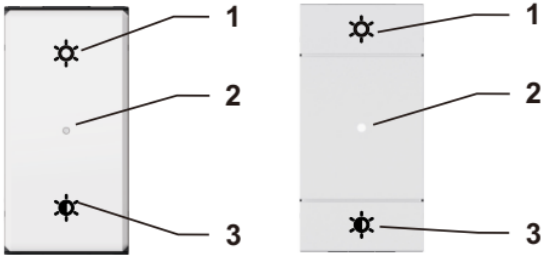

1. Taste „Auf“
2. Kontrollleuchte
3. Taste „Ab“

Modelle anhand der ETTROIT-Smart-Preisliste 2026 identifiziert. Die Preisliste enthält keine Schaltbilder: Die Anwendbarkeit des Anschlusses auf jede Variante ist noch zu prüfen.

04 Mit der App koppeln

1. App installieren
Tuya Smart oder Smart Life auf das Smartphone herunterladen. Beide Apps sind kompatibel.

2. Stromversorgung einschalten
Bei der ersten Verwendung wechselt das Gerät in den Kopplungsmodus und die Anzeige blinkt.

3. Gerät hinzufügen
In der App auf „+“ tippen, „Gerät hinzufügen“ auswählen und den Anweisungen auf dem Bildschirm folgen.

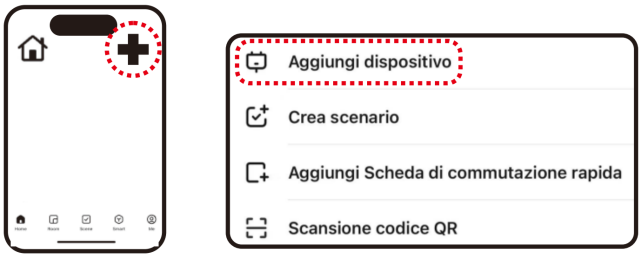

Referenzansichten aus der Originalanleitung. Aussehen und Sprache der App können je nach Version abweichen.

Kopplung erneut starten
Wird das Gerät nicht innerhalb von 3 Minuten gekoppelt, verlässt es den Kopplungsmodus. „Auf“ und „Ab“ gleichzeitig 5 Sekunden gedrückt halten: Die blaue Anzeige blinkt und die Kopplung ist wieder möglich.

HINWEISE ZUR VERWENDUNG

05 Hinweise zur Verwendung

Diese Anleitung zum späteren Nachschlagen aufbewahren.

- Das Gerät nicht mit nassen Händen berühren.
- Keine flüssigen Reinigungsmittel oder Aerosole verwenden.
- Das Gerät nicht verändern.
- Keine Schutzteile entfernen.
- Das Gerät keinem Tropf- oder Spritzwasser aussetzen.
- Nicht in der Nähe von Wärme- oder Kältequellen oder Warm- bzw. Kaltluftauslässen installieren.
- Nicht in der Nähe schädlicher Gase oder von Staub installieren.
- Nicht auf ungeeigneten Oberflächen befestigen.

06 Entsorgung von Elektroaltgeräten

Das Gerät nicht über den unsortierten Hausmüll entsorgen. Bei einer Sammelstelle für Elektro- und Elektronikaltgeräte abgeben. Informationen zu Standorten und Abgabe erhalten Sie beim Installateur oder bei den örtlichen Behörden. Fachgerechte Sammlung und Recycling schützen Gesundheit und Umwelt.

Kompatibel mit Google Assistant, Alexa und HomeKit.

IMPORTIERT DURCH

SPACE-C SRL
Corso Vittorio Emanuele 110/5
80121 Napoli (NA), Italia
Steuer- / USt.-ID: 10607671210
info@ettroit.com · www.ettroit.com